テーピング 電気二重層コンデンサ

ELNA

■ キャリアテープ寸法（CS1, CSK シリーズ）極性 L

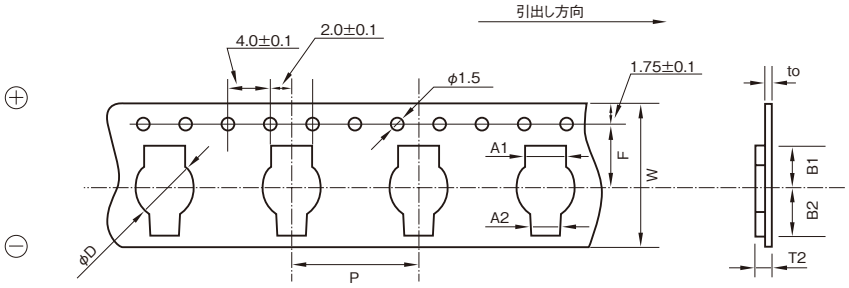

（単位：mm）

外形サイズ	W	P	F	A1	A2	B1	B2	T2	to	φD
φ6.8×1.4～2.1L	24±0.2	12.0	11.5	4.4	3.4	5.9	6.5	3.2	0.3	6.9

■ リール寸法

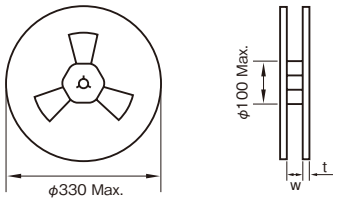

（単位：mm）

外形サイズ	W	t
φ6.8×1.4～2.1L	26	3

■ 収納数量

外形サイズ	1 リール数量
φ6.8×2.1L	1500PCS.
φ6.8×1.4L	1500PCS.～2000PCS.

■ キャリアテープ寸法（CVN,CVL,CVS シリーズ）極性R

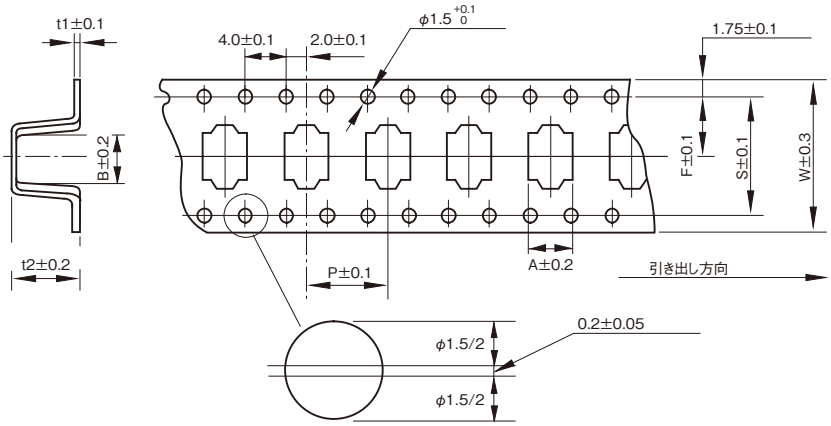

（単位：mm）

外形サイズ	W	A	B	P	t2	F	t1	S
φ12.5×10.5L	32	13.4	13.4	24	11	14.2	0.5	28.4
φ12.5× 8.5L	32	13.4	13.4	24	9.5	14.2	0.5	28.4

■ リール寸法

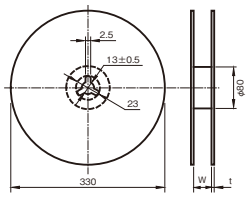

（単位：mm）

外形サイズ	W	t
φ12.5×10.5L	34	3
φ12.5× 8.5L	34	3

■ 収納数量

外形サイズ	1 リール数量
φ12.5×10.5L	250PCS.
φ12.5× 8.5L	300PCS.

梱包 電気二重層コンデンサ

ELNA

■ コイン形の標準梱包仕様

該当シリーズ	・CX1, CXJ, CXN, CXS ・CB1, CBN,CBJ, CBS CH1, CHL, CHC（φ13.5）	・CB1, CBN, CBJ, CBS CH1, CHL, CHC（φ21.5）	・CS1, CSK（614, 621） ・DVN, CVL, CVS
梱包形態	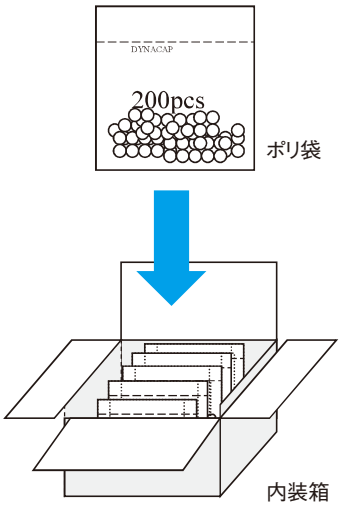	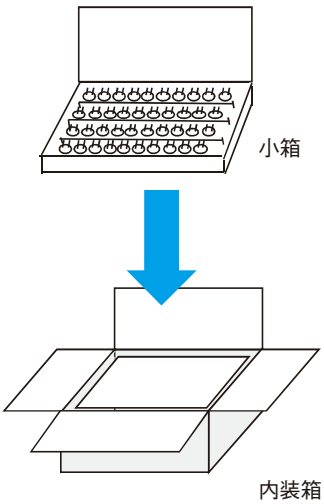	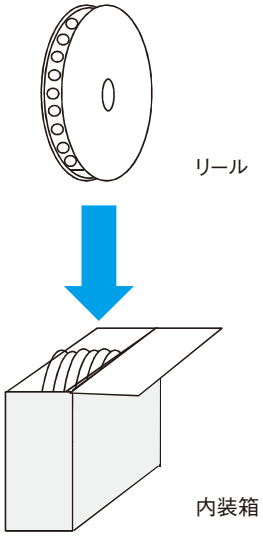

■ 捲回形の標準梱包仕様

該当シリーズ	・DDU, DZ1, DZN, DZH （φ18 以下）	・DDU, DZ1, DZN, DZH （φ12.5 以下） テーピング
梱包形態	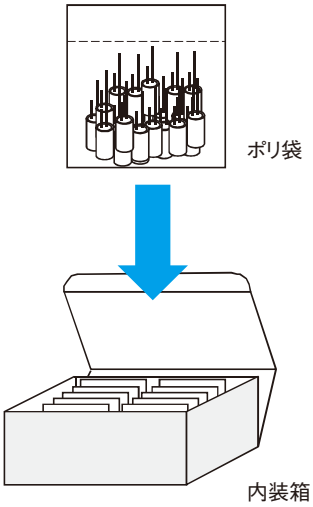	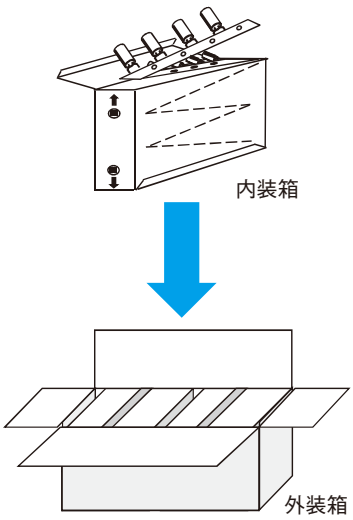 テーピング品の箱寸法はアルミニウム電解コンデンサの標準梱包仕様を参照ください。

詳細については、お問い合わせ下さい。